MATCH対応コボットポンプ ECBPMi-MATCH

MATCH対応コボットポンプ ECBPMi-MATCH

UNIVERSAL

MATCH対応コボットポンプ ECBPMi-MATCH

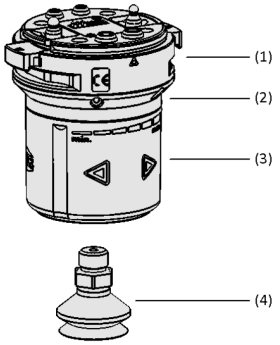

システムデザイン MATCH対応コボットポンプ ECBPMi-MATCH

ECBPMi-MATCHを使用した小型段ボール箱の搬送

業界特有のアプリケーションへの適合性

アプリケーション

- 気密性の高い小物ワークの搬送に適した小型電気式真空ポンプ
- オートツールチェンジャーMATCHシリーズを使用することで、対応するほかの真空式またはメカ式グリッパーと組み合わせての活用や、デジタル通信を介した容易なセットアップが可能です。
- 軽量ロボットや協働ロボットと組み合わせて様々なアプリケーションで活用可能

デザイン

- (1) クイックチェンジモジュール接続マウント
- 素早いステータス確認が可能なLEDステータスバー (2)
- 直感的な操作が可能な静電容量式の操作キー (3)
- 真空パッド（2種、各1個同梱）(4)

製品特徴

- 組み立てとコミッショニングを容易にする、すぐに接続可能なロボセット (プラグ&ワーク)
- オートツールチェンジャーMATCH対応のフランジを一体化（使用するロボットに適したクイックチェンジモジュールRMQCを別途注文する必要があります）
- 様々な真空パッドを取付け可能なため、幅広いアプリケーションに対応
- ロボットからの電源供給のみで駆動し、エアレス・ホースレスで使用可能

© J. Schmalz GmbH / 技術的な変更がある場合がございます / 上で生成された 27.04.2024

シュマルツに連絡してください。 Schmalz K.K / 〒224-0027 横浜市都筑区大棚町3001-7/ +81 45 565-5150 / schmalz@schmalz.co.jp

MATCH対応コボットポンプ ECBPMi-MATCH

MATCH対応コボットポンプ ECBPMi-MATCH

発注コード MATCH対応コボットポンプ ECBPMi-MATCH

ECBPMi	–	24V-DC	–	MATCH
1		2		3

1 – 製品仕様

タイプ	種類
ECBPMi	コボットポンプ ECBPMi

2 – 供給電圧

タイプ	電圧
24V-DC	24V-DC

3 – 製品仕様

タイプ	種類
MATCH	オートツールチェンジャー MATCH対応

納品内容は以下の通りです

- MATCH対応コボットポンプ ECBPMi-MATCH
- 真空パッド SFF / SPB1
- USB (プラグインソフト、取扱説明書)

別途、使用するロボットに対応したクイックチェンジモジュールRMQCを注文する必要があります。

発注データ MATCH対応コボットポンプ ECBPMi-MATCH

型式	製品コード
ECBPMi 24V-DC MATCH	10.03.01.00661

発注データ アクセサリ MATCH対応コボットポンプ ECBPMi-MATCH

アクセサリ		製品コード
クイックチェンジモジュールRMQC	RMQC 50 URe DIO WB-M8-8 NPN MATCH	10.08.09.00001
クイックチェンジモジュールRMQC	RMQC 50 HANWHA DIO WB-M8-8 NPN MATCH	10.08.09.00002
クイックチェンジモジュールRMQC	RMQC 50 DOOSAN DIO WS-M8-8 PNP MATCH	10.08.09.00003
クイックチェンジモジュールRMQC	RMQC 50 TM DIO WS-M8-8 NPN MATCH	10.08.09.00004
クイックチェンジモジュールRMQC	RMQC 50 FANUC DIO WB-M8-8 PNP MATCH	10.08.09.00005
クイックチェンジモジュールRMQC	RMQC 50 UNI IOL M12-5 MATCH	10.08.09.00006
クイックチェンジモジュールRMQC	RMQC 50 UNI IOL LED M12-5 MATCH	10.08.09.00007
クイックチェンジモジュールRMQC	RMQC 50 URe RS-485 WB-M8-8 MATCH	10.08.09.00010
クイックチェンジモジュールRMQC	RMQC 50 ABB DIO 2xM8-3/4 PNP MATCH	10.08.09.00016
クイックチェンジモジュールRMQC	RMQC 50 ABB IOL 2xM8-3/4 MATCH	10.08.09.00017
クイックチェンジモジュールRMQC	RMQC 50 ABB IOL LED 2xM8-3/4 MATCH	10.08.09.00018
クイックチェンジモジュールRMQC	RMQC 31.5 ABB IOL M12-12 MATCH	10.08.09.00019
クイックチェンジモジュールRMQC	RMQC 31.5 ABB IOL LED M12-12 MATCH	10.08.09.00020
クイックチェンジモジュールRMQC	RMQC 31.5 ABB DIO M12-12 PNP MATCH	10.08.09.00021
クイックチェンジモジュールRMQC	RMQC 31.5 ABB IOL M12-12 MATCH	10.08.09.00022
クイックチェンジモジュールRMQC	RMQC 31.5 ABB IOL LED M12-12 MATCH	10.08.09.00023

型式		製品コード
グリッパーステーション	STATION 150x110x22 MATCH	10.08.09.00013

アクセサリ		製品コード
軽量グリッパー	SLG FSGA 2 102x57	10.01.10.14043
軽量グリッパー	SLG FSGA 3 102x102	10.01.10.14042
軽量グリッパー	SLG FSGA 4 102x75.3	10.01.10.14041

シュマルツに連絡してください。 Schmalz K.K / 〒224-0027 横浜市都筑区大棚町3001-7/ +81 45 565-5150 / schmalz@schmalz.co.jp

MATCH対応コボットポンプ ECBPMi-MATCH

MATCH対応コボットポンプ ECBPMi-MATCH

テクニカルデータ MATCH対応コボットポンプ ECBPMi-MATCH

型式	吸込量（最大） [l/min]	定格電力 [W]	電圧	定格電流 [A]	最大真空度 [%]	作動温度	電気接続	耐荷重（水平） [N]	耐荷重（垂直） [N]
ECBPMi 24V-DC MATCH	1.6	7.2	24 V-DC	0.3	60	0 ~ 40 °C	-	10	30

シュマルツに連絡してください。 Schmalz K.K / 〒224-0027 横浜市都筑区大棚町3001-7/ +81 45 565-5150 / schmalz@schmalz.co.jp

MATCH対応コボットポンプ ECBPMi-MATCH

MATCH対応コボットポンプ ECBPMi-MATCH

デザインデータ MATCH対応コボットポンプ ECBPMi-MATCH

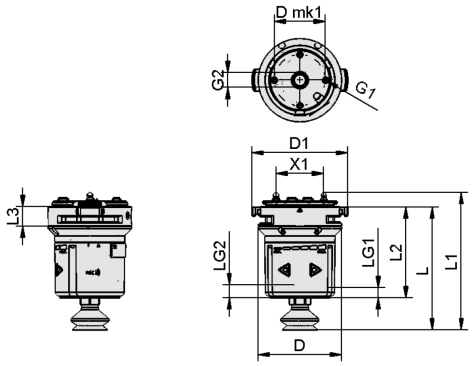

ECBPMi MATCH

シュマルツに連絡してください。 Schmalz K.K / 〒224-0027 横浜市都筑区大棚町3001-7/ +81 45 565-5150 / schmalz@schmalz.co.jp

MATCH対応コボットポンプ ECBPMi-MATCH

MATCH対応コボットポンプ ECBPMi-MATCH

デザインデータ MATCH対応コボットポンプ ECBPMi-MATCH

型式	D [mm]	D1 [mm]	D mk1 [mm]	G1	G2	L [mm]	L1 [mm]	L2 [mm]	L3 [mm]	LG2 [mm]	LG1 [mm]	X1 [mm]
ECBPMi 24V-DC MATCH	75	86.5	46	M4-F	G1/4-IG	110.9	123.9	81.91	19	11	6	43

シュマルツに連絡してください。 Schmalz K.K / 〒224-0027 横浜市都筑区大棚町3001-7/ +81 45 565-5150 / schmalz@schmalz.co.jp